屏蔽触头盒 SHIELDED CONTACT BOX

绝缘件选型 Selection	产品图号 Drawing No.	安装距 Mounting Distance
CHN40.5-308P/730	5RA35.012.105	440/430/420

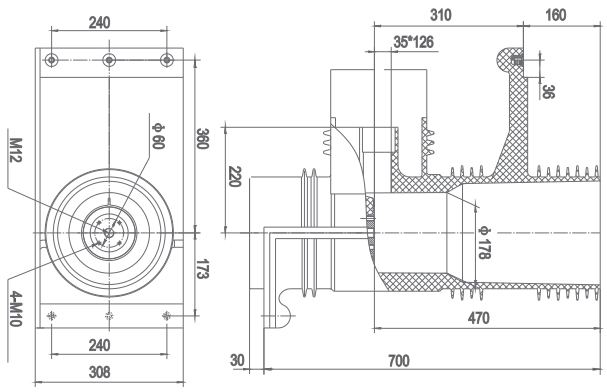

技术参数 Technical Parameter	数 值 Value	单 位 Unit
工频耐压 PF	95	kV/1min
局部放电量 PD	1.1Ur≤3	pC
阻燃等级 Flame Retardant Rating	V1 V0特殊需求 Special Requirements	UL94
玻璃化温度 Tg	105±5	°C
雷电冲击电压 Lightning Impulse	235	kV
适用于海拔 Altitude	3000	m
颜色 Color	红色 Red	

名称 Name	图号 Drawing No.	型号 Type
弯板 Angle Block	5RA35.012.107 L=76	ZB40.5-005
	5RA35.012.106 L=184	ZB40.5-006

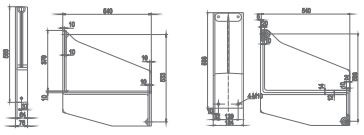

环氧树脂 Epoxy Resin APG

原材料参数 Raw Material Parameter	数 值 Value	单 位 Unit
吸水性 Hydroscopicity	≤0.2	%
介电损耗 Dielectric Loss	0.01	
绝缘电阻 Insulation Resistance	$1.0*10^{14}$	Ω
击穿强度 Disruptive Strength	≥18	kV/mm
耐电弧性 Arc Resistance	182	S
冲击强度 Impact Strength	≥7	kj/m^2
弯曲强度 Bending Strength	≥110	N/mm^2